MED-M100 NEWSTAR VERSCHIEBBARER LAPTOP-WAGEN

MED-M100 ist ein mobiler Arbeitsplatz für Laptop, Tastatur und Maus.

Die NewStar medizinische Laptop Warenkorb ist Modell MED-M100 ein mobiler Arbeitsplatz für Laptop, Tastatur und Maus. Dieser Laptop Warenkorb ist eine gute Wahl für platzsparende Platzierung oder wenn an der Wand-, Decken- oder Schreibtisch Platzierung ist keine Option. Dieser Wagen streckt Ihre Investition durch die gemeinsame Nutzung eines Arbeitsplatzes auf mehrere Räume wie Krankenhäuser. Holen Sie sich die optimale Positionierung sowohl für sitzende und stehende Nutzer, in jedem Teil von Ihrem Standort.

NewStars 'laptop Warenkorb Erhöht den Einsatz von Computern in zahlreiche Umgebungen wie Krankenhäuser, Büros, Schulen, Werkstätten und so weiter. Durch die Verwendung eines ergonomischen Warenkorb Nacken- und Rückenbeschwerden vermieden werden können. Der Warenkorb ist leicht höhenverstellbar von 86 bis 120 Zentimetern. Eine einzigartige Kabelführung verdeckt und führt Kabel. Verstecken Sie Ihre Kabel zu halten, der Arbeitsplatz schön, ordentlich und leicht zu reinigen.

NewStars 'laptop cart hält MED-M100 Ihren Laptop in einer sicheren abschließbaren Schrank und verbirgt sogar Ihre Kabel. Die Hochleistungsfußrollen dem Staat erlauben, um es zu wo Sie es brauchen zu bewegen. Leicht rollen Karren durch diese Türen und über Schwellen.

TECHNISCHE DATEN

Bildschirme	1
Bildschirmgröße	10 - 18"
Max. Gewicht	5
Tiefe	42 cm
Breite	60 cm
Höhe	86 - 120 cm
Schwenken	360°
Farbe	Sahne
Garantie	5 Jahr
EAN code	8717371444587

BILDSCHIRMGRÖßE

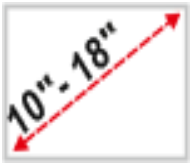

MAX. GEWICHT

NewStar Products Europe B.V.
Wateringweg 62/B
2031 EJ HAARLEM
THE NETHERLANDS

Phone : +31(0)23-5478888
Fax : +31(0)23-5478889
Email : info@newstar.nl
Website : www.newstar.eu

NewStar cannot be held liable for any inaccuracies and copyrights.
No part of this publication may be reproduced and/or published by print, photocopy, microfilm or in any other way, without prior written permission of NewStar Computer Products Europe BV.

MED-M100 NEWSTAR VERSCHIEBBARER LAPTOP-WAGEN

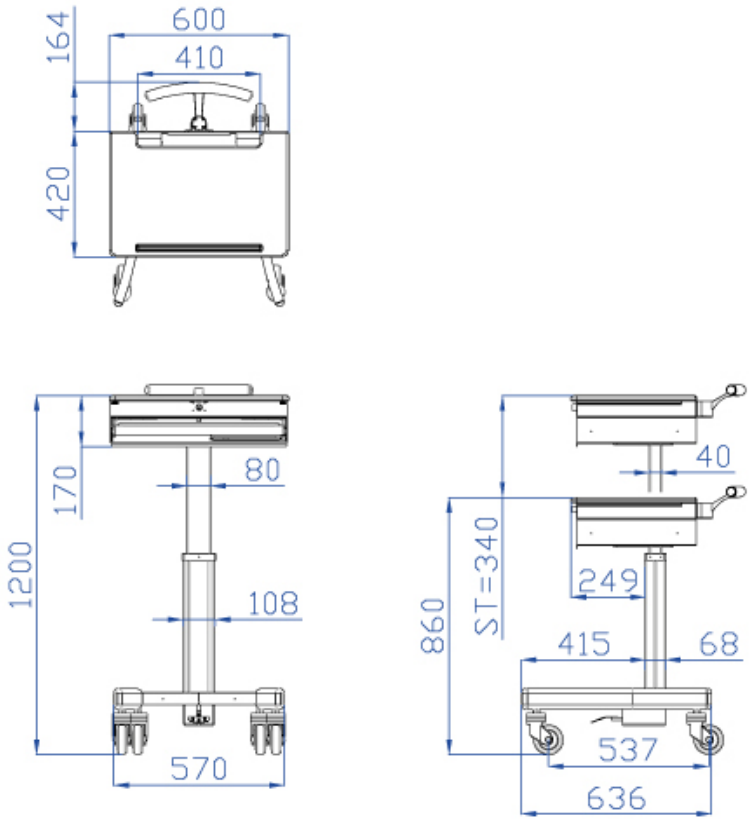

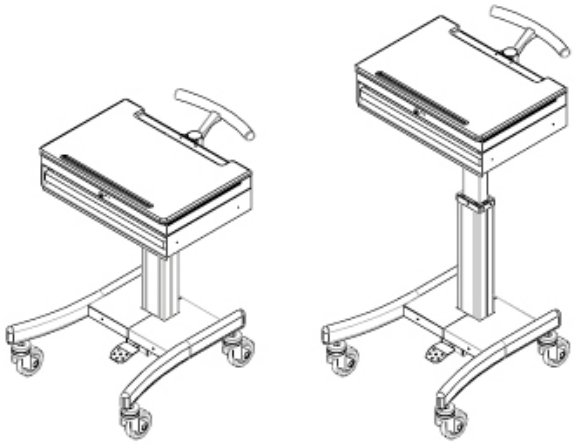

NewStar Products Europe B.V.
Wateringweg 62/B
2031 EJ HAARLEM
THE NETHERLANDS

Phone : +31(0)23-5478888
Fax : +31(0)23-5478889
Email : info@newstar.nl
Website : www.newstar.eu

NewStar cannot be held liable for any inaccuracies and copyrights.
No part of this publication may be reproduced and/or published by print, photocopy, microfilm or in any other way, without prior written permission of NewStar Computer Products Europe BV.